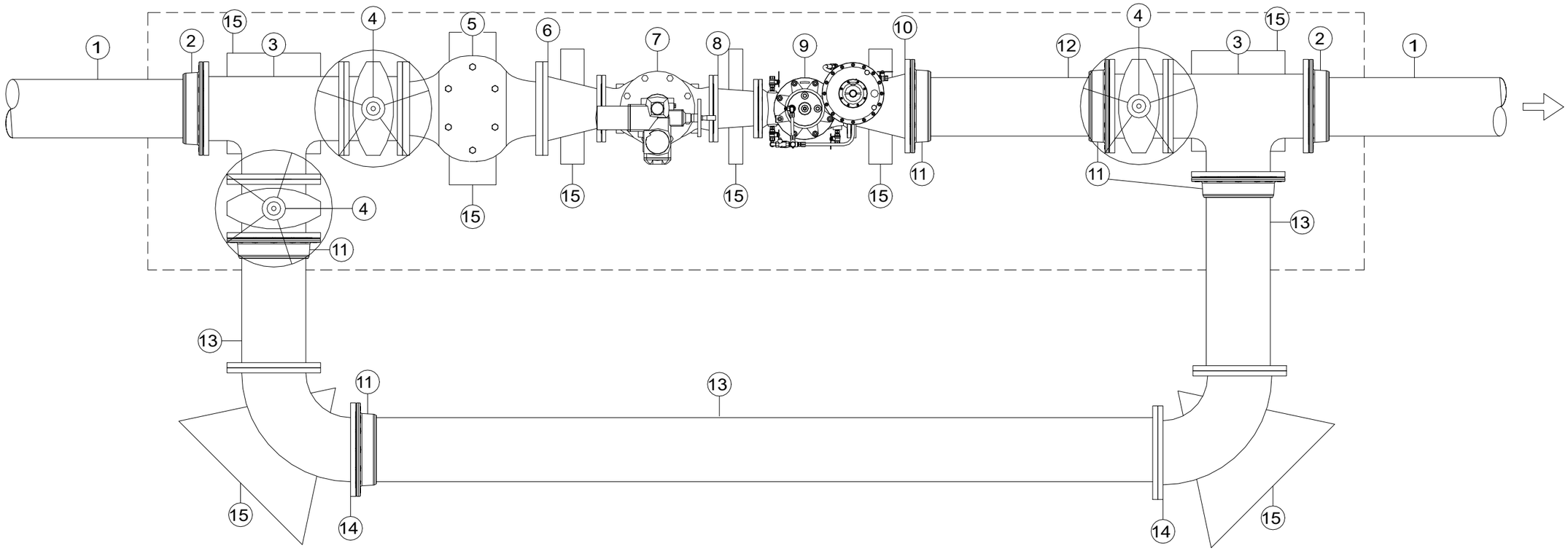

1. Tubagem Fibrocimento DN 250 (existente)
2. Junta flange mutimaterial DN 250 (266/301), PN 10, tolerância a confirmar em obra
3. Tê flangeado, DN 250x250, PN 10
4. Válvula de cunha elástica, flangeada, DN 250, PN 10, canhão curto
5. Filtro reto com abertura superior, tipo Bayard MP ou equivalente, em FFd, DN 250 PN 10,
6. Cone de redução flangeado em FFd, DN 250x125, PN 10
7. Válvula equilibrada de regulação e obturação, tipo RAMUS EQUILAURcou equivlalente, DN 125, PN 10, com atuador elétrico
8. Cone de redução flangeado em FFd, DN 125X100, PN 10
9. Válvula altimétrica, tipo Bayard Hydrobloc Premuim XGS ou equivlalente, DN 100, PN 10
10. Cone de redução flangeado em FFd, DN 250x100, PN 10
11. Flange de adaptação para tubo de FFd, DN 250, PN 10
12. Tubo em FFd, ponta lisa/ponta lisa, DN 250, comprimento a confirmar em acertar em obra
13. Tubo em FFd, flange/ponta lisa, DN 250, comprimento a confirmar em acertar em obra
14. Curva flangeada em FFd, DN 250, 90º, PN 10
15. Maciços de apoio/travamento em betão simples

smas torres vedras

CÂMARA PARA COMANDO E MONITORIZAÇÃO DA CONDUTA ADUTORA/DISTRIBUIDORA
SERRA DA VILA/MONTE VENTO - PORMENOR

DESENHO Nº 03

ESCALA: S/ESC